ООО «Бергхайм»
198216, г. Санкт - Петербург
ул. Автомобильная, д. 8
Тел.: +7(812)380-41-14
+7(812)757-75-28
e- mail: info@bergheim.ru

# Ленточный дозатор непрерывного действия с тензометрическим весовым устройством и автоматической системой управления скоростью движения ленты ДЛ-Н-300-1000

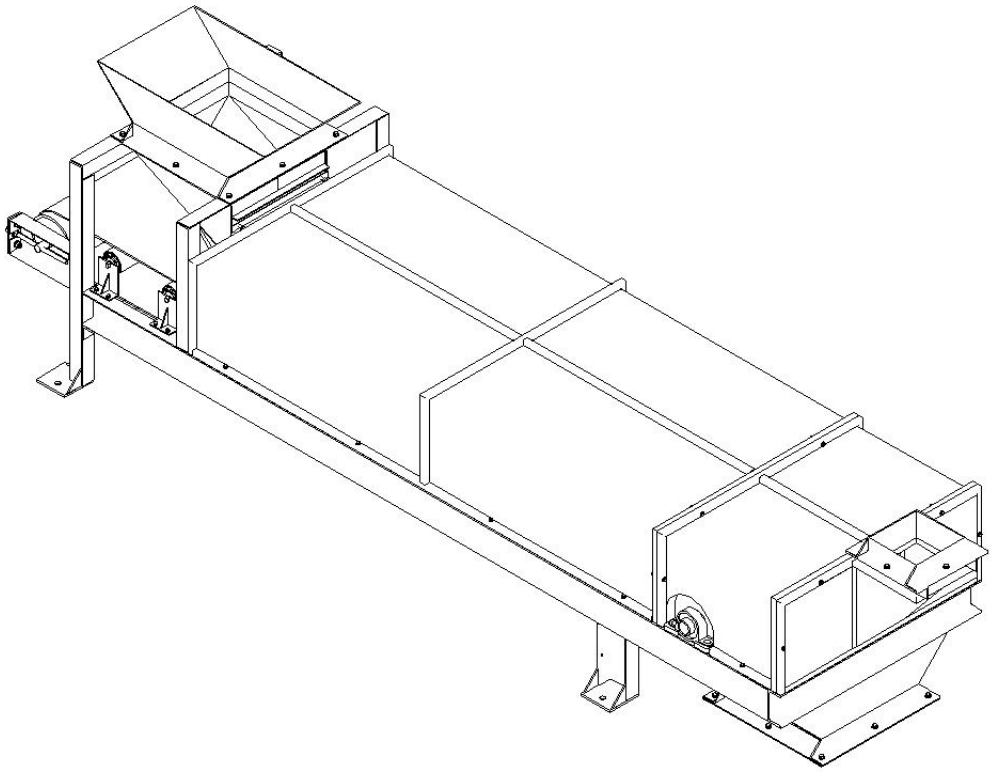

**Санкт-Перетбург**

# Техническая часть

Ленточный весовой дозатор ВДН используются для непрерывного динамического взвешивания и дозирования сыпучих материалов в технологических потоках на предприятиях цементной, горнорудной, угольной, строительных материалов и других отраслей промышленности.

Дозатор является комплектным оборудованием в системах управления технологическими процессами, но может иметь и самостоятельное автономное применение. Дозатор ВДН – система, состоящая из весового конвейера, электропривода, микроконтроллера, функционирующая на основе принципа непрерывного взвешивания и дозирования.

Принцип действия дозатора основан на непрерывном взвешивании дозируемого материала с помощью грузоприемного устройства, встроенного в весовой конвейер, и обеспечении постоянства производительности изменением скорости движения конвейерной ленты или частотой вибропитателя подающего материал.

Дозатор состоит из каркаса, для крепления барабанов. На барабанах закреплена лента с динамическим натяжителем, служащего для центровки ленты. Так же в состав дозатора входит пульт местного или дистанционного управления, датчик оборота ленты, датчик скорости, устройства очистки ленты. Дозатор защищен конструкциями, обеспечивающих перемещение материалов без отсутствия дисперсии частиц материала в воздухе .

## ТЕХНИЧЕСКИЕ ХАРАКТЕРИСТИКИ ЛЕНТОЧНЫХ ВЕСОВЫХ ДОЗАТОРОВ ВДН-300-1000

| | |
|---|---|
| Производительность, т/ч | до 300 |
| Пределы допускаемой погрешности от НПП, % | ±0,5 |
| Ширина ленты, мм | 1000 |
| Длина транспортера, мм | 2500....3500 |
| Линейная плотность материала, кг/м | до 200 |
| Рабочий температурный диапазон, °С | -10…+45 |
| Питание, В | 380, трехфазное |
| Потребляемая мощность, кВт | 7,5 |
| Режим работы | круглосуточный |
| Ширина ленты, мм | 1000 |

**Автоматическая система управления** предназначена для:

- Дозирования сыпучих материалов в автономном режиме и в групповом режиме - в системах управления технологическими процессами;
- Измерения производительности и линейной плотности дозируемого сыпучего материала (щебня, руды, концентрата, кокса, клинкера, песка, цемента, компонентов аглошихты, зерна и т.д.);
- Суммирование массы материала, прошедшего через дозатор за определенный промежуток времени.
- Регулирования производительности подачи сыпучих материалов в технологических процессах.
- Оповещения оператора о возникновении аварийных ситуаций, например сход ленты, проскальзывание ленты и т.д.

В процессе работы происходит непрерывное взвешивание материала, проходящего по ленточному транспортеру с тензометрическим весоизмерительным устройством, а также измерение скорости движения ленты. Управляющий контроллер рассчитывает текущую производительность дозатора и формирует сигнал подающийся на частотный преобразователь, управляющий двигателем конвейерной ленты, подающей материал или частотой вибровозбудителя.

Система позволяет работать в нескольких режимах дозирования:

- Непрерывное с поддержанием производительности
- Непрерывное с поддержанием скорости
- С использованием доз по заданию.

## КОМПЛЕКТ ПОСТАВКИ ДОЗАТОРА ВДН

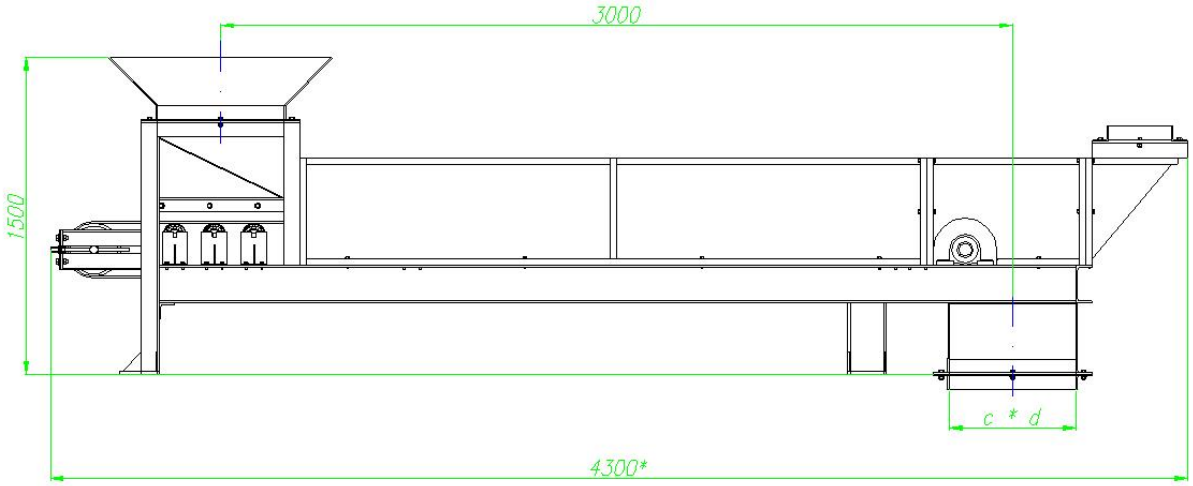


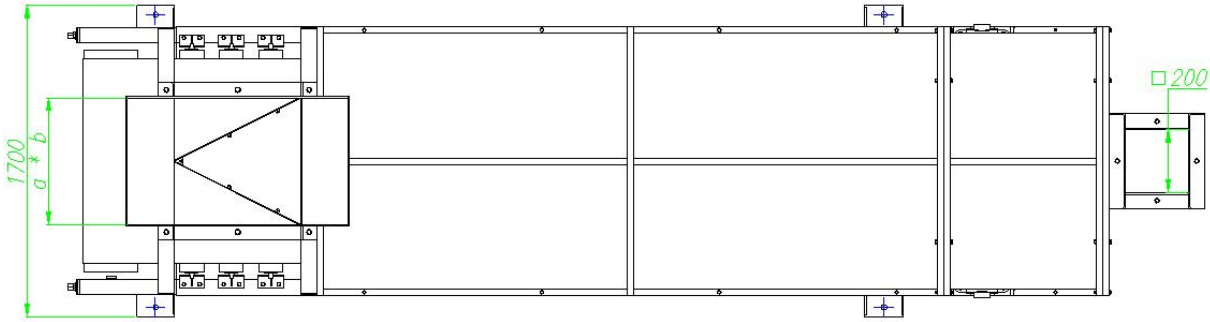


**Размеры могут быть изменены!**

• Конвейер весоизмерительный с мотор-редуктором (с возможностью боковой замены ленты)
• Усиленная транспортирующая лента
• Динамический натяжитель транспортирующий ленты
• Датчик скорости
• Шкаф управления дозатором с частотным приводом на базе преобразователя «Toshiba»
• Весовой контроллер «SYSTEC» GmbH (Германия)
• загрузочная формирующая воронка
• Кабели сигнальные

Опционально:

• Аппаратно-программный комплекс мониторинга и учета сырья
• Вибропитатель и изменение АСУ на управление производительностью, с помощью него

**С уважением,**
**ООО «Бергхайм»**
Тел/ф 8(812)380-41-14

E-mail Info@bergheim.ru